HUDDIG 1260D

HUDDIG

MED TEKNOLOGI FRÅN FRAMTIDEN

HUDDIG 1260D har ärvt teknologi från framtiden. Den är delvis byggd med teknik tagen direkt från vårt framtidskoncept Tigon Technology. Det nya styrsystemet i HUDDIG 1260D är bland annat sju gånger snabbare i responsen än sina föregångare och är byggd för att ligga i framkant i utvecklingen för decennier framöver. På Huddig strävar vi efter att överträffa våra kunders förväntningar. Både idag och i framtiden.

Låt oss presentera HUDDIG 1260D

SMIDIG ÄR BARA FÖRNAMNET

HUDDIG CITY 1260D trivs i stadsmiljöer. Med sin starka men bränslesnåla EU Steg IV / EPA Tier 4 Final-motor förflyttar sig maskinen snabbt och effektivt runt i staden. Maskinens smidighet gör HUDDIG 1260D till den perfekta partnern för arbeten i stadsmiljö och omnejd. Hög hydraulisk kapacitet och stor flexibilitet gör maskinen mångsidig för dig som jobbar med varierande uppdrag.

CITY

Med en HUDDIG 1260D kan du alltid, även vid begränsat utrymme, arbeta effektivt. Den är smidig att arbeta med på gångvägar i parker, på gator, i bostadsområden eller vid motorvägen.

HUDDIG 1260D är en grävlastare som håller riktigt hög kvalitet in i minsta detalj, vilket gör den både driftsäker och pålitlig – en maskin som presterar år efter år. En effektiv maskin med hög driftsäkerhet är grunden för en god totalekonomi.

FÖRDELAR MED HUDDIG CITY 1260D

- **EU Steg IV / EPA Tier 4 Final motor**
  Vår nya effektivare motor uppfyller gällande miljökrav.
- **Snabbare styrsystem**
  Det nya styrsystemet är sju gånger snabbare i responsen jämfört med tidigare modeller.
- **Ny huvuddisplay**
  Den nya 10 tums touchdisplayen ger dig som förare en total överblick över arbetet.
- **Förbättrad sikt framåt**
  Avgasröret har flyttats ut till höger framskärm för bättre sikt framåt.
- **Överlägsen hydraulik**
  Möjliggör arbeten som kräver både styrka och precision.
- **Smidighet i trafiken**
  För snabb och säker förflyttning i trafikerade miljöer.
- **Brett urval av tillbehör**
  Tack vare de höga flödena och den fina hydrauliken kan ett stort antal av de tillbehör som finns på marknaden drivas av maskinen. Det ger stor flexibilitet och mångsidighet.

Den nya EU Steg IV / EPA Tier 4 Final-motorn i HUDDIG 1260D uppfyller gällande miljökrav och är både starkare och mer bränslesnål är sina föregångare. Avgasröret har flyttats till höger framskärm för bättre sikt framåt.

Den stora 10’ TFT-färgskärmen med pekfunktion är logiskt placerad på B-stolpen och visar alla viktiga funktioner. Här görs även alla finjusteringar för att optimera maskinens egenskaper.

Din HUDDIG CITY 1260D kan utrustas med flertalet tillbehör som gör ditt jobb enklare och ännu mer effektivt. Fler arbetsmoment med samma maskin, helt enkelt.

CABLE

MULTIMASKINEN SOM HAR ALLT

Huddigs maskiner har länge varit en favorit bland linjebyggare för dess funktionalitet, flexibilitet och utrustningsnivå. Nu har vi gjort modellen ännu bättre. Nya HUDDIG CABLE 1260D är den enda maskin du behöver för att genomföra linjearbete och kabelplöjning.

CABLE

Med HUDDIG 1260D klarar du många olika arbetsmoment, oavsett om kabeln går i luften eller i marken. För att du ska kunna jobba smart krävs en maskin som är flexibel och som kan utrustas med många olika tillbehör.

Med HUDDIG 1260D kan du utföra arbetet oavsett väder och markförhållanden. Blöta myrar, leriga åkrar eller stenig skogsmark är inte ett hinder för arbetet. Här har du en pålitlig maskin som tar sig fram oberoende av hur underlaget ser ut.

FÖRDELAR MED HUDDIG CABLE 1260D

- **EU Steg IV / EPA Tier 4 Final-motor**
  Vår nya effektivare motor uppfyller gällande miljökrav.
- **Stort utbud av liftar**
  Stora valmöjligheter i vårt liftprogram med LIFT 2000, LIFT 2200, LIFT 2200 med LWI för arbete med spänning.
- **Banddrift som tillval**
  Banddrift ger dig bästa framkomlighet vid svåra markförhållanden.
- **Uppdaterad hytt**
  Förarmiljön har optimerats för bättre överblick och bättre ergonomi.
- **Överlägsen hydraulik**
  Möjliggör arbeten som kräver både styrka och precision.
- **Radiostyrning**
  Gör det möjligt att utanför hytten styra maskinens funktioner.

Vårt genomtänkta utbud av liftar möjliggör arbeten för två personer upp till 21,5 meters höjd.

Maskinhytten på HUDDIG 1260D har uppdaterats på flera sätt för att möta våra kunders krav och önskemål.

Med en HUDDIG CABLE 1260D kan du utföra alla arbetsmoment som krävs vid linjearbete.

RAIL

NÄR JOBBET GÅR SOM PÅ RÄLS

Extrema förhållanden och tidspress förekommer ofta vid järnvägsarbete. Det ställer höga krav på säkerhet och effektivitet. Med en HUDDIG RAIL 1260D kan du arbeta snabbt och effektivt med de olika moment som järnvägsarbetet innebär.

RAIL

Med en HUDDIG 1260D har du en systemlösning för järnvägsarbete som uppfyller de högt ställda lagkraven.

HUDDIG 1260D ger dig möjlighet att smidigt ta dig på och av spåret, vilket ger dig största möjliga effektivitet i ditt arbete, oavsett om det gäller nybyggnation eller underhåll.

HUDDIG 1260D kan utrustas med många olika tillbehör för att utföra de olika arbetsmomenten både snabbt och kostnadseffektivt.

FÖRDELAR MED HUDDIG RAIL 1260D

- **Järnvägsutrustning**
  För snabb och säker förflyttning. HUDDIG RAIL med järnvägsutrustning är godkänd enligt EN 15746 och BVF 929.
- **Intelligent varningssystem**
  RCI (Rated Capacity Indicator) är ett egenutvecklat integrerat varningssystem som varnar och bromsar in grävaggregatet vid tippningsrisk.
- **Unika terrängegenskaper**
  Pendlande midja, stora hjul och hög markfrigång gör att maskinen snabbt och följsamt tar sig av och på järnvägsspåret.
- **HUDDIG Lift**
  Plats för två personer upp till 20 meters höjd.
- **Överlägsen hydraulik**
  Möjliggör arbeten som kräver både styrka och precision.
- **Hydrostatisk transmission**
  Ger en jämn drift med bibehållen dragkraft.
- **Drivning**
  Huddig 1260D finns även med drivna järnvägshjul, som kan köras i både highrail och gummihjulsläge, dvs 9A och 9C.

Maskinen kan bära olika typer av utrustningar.

Maskinen tar sig snabbt och smidigt på och av järnvägsspåret.

RCI varnar och bromsar in grävaggregatet vid tippningsrisk.

STANDARDUTRUSTNING

Hytt
Uppfällbar hytt
Tonade glasrutor
Öppningsbart takfönster i säkerhetsglas
Förarstol BeGe
Öppningsbara sidorutor
Öppningsbar bakruta
4-prop minispakar med bakbelyst palett
Första-hjälpen-kit
Backspeglar 2 st inre, 2 st yttre
Helgjuten golvmatta
Brandsläckare 6 kg
Solskydd fram och bak
Glasmonterad GSM-antenn
Automatisk klimatanläggning
CD-spelare med radio inkl. 2 högtalare
Motor-/kupévärmaruttag

Belysning
Arbetsstrålkastare 2 st fram och 2 st bak
Roterande varningsfyr med fällbart fäste
Automatisk innerbelysning
Automatiskt backljus

Display
10” TFT-färgskärm med touchfunktion
Mätare integrerade i display

Bromssystem
2-krets bromssystem
Elmanövrerad parkeringsbroms
Automatisk grävbroms

Kombiventil
Elservo manövrerat
Hydrauliskt redskapsfäste
Hydrauliskt redskapslås lastare
Flytläge lastare
Slangbrottsventil bom och grävarm
N hydrauluttag
Lastdämpning
3:e hydraulfunktion lastare

Hjul
Trelleborg 620/60x34 Klack

Skopor
Grävskopa G85 420 L
Planeringsskopa 2,60 m

Övrigt
Dubbelkommando
Huvudströmbrytare, automatiskt
Verktygssats
Låsbar verktygslåda på hö framskärm och bakom hytt
Heltäckande bukplåtar
Elektroniskt styrsystem
4 förinställda arbetsmode-inställningar
Mobil Diagnostik
12V och 24V uttag
LGF- alt 50 km skylt, klass 2 resp klass 1
Uppvärmningssystem för hydraulolja
Slangbrottsventil på stödben
Dragögla på stödben
Generator 100 Amp
Brandskyddsbesiktad
Förberedd för centralsmörjning

EXTRAUTRUSTNING

Prestandahöjande
Hydraulmotoruttag i flera utföranden
Dubbelverkande hydrauluttag i två utföranden
Delat skoplås för tiltrotator
Kolvstångsskydd
4:e funktion lastare
Förhöjd hytt
LED arbetsbelysning i flera paketlösningar
LED färdbelysning
Hjulsatser i flera fabrikat
Adaptiv centralsmörjning
Extra kraftig bukplåt
Converterläge
Air Sentry - vattenavskiljande andningsfilter
Bypassfiltersats för arbetshydraulik
Boost hydraulik

Komfort
Be-Ge 7000 Air Vent med luftfjädring
Eluppvärmda backspeglar
Solskydd
Nackstöd
Extra fotsteg
Golvmatta i textil
Bränslepåfyllningspump, elektrisk
Farthållare
Dieselvärmare Webasto inkl. GSM-start

Säkerhet och miljö
Redskapslås i flera utföranden bl a säkerhetsfäste
Polycarbonatrutor
LED Roterande varningsfyr
Miljöolja

Övrigt
7-polig släpvagnskontakt bak
Dragfäste inkl sprint
TMA förberedd
Lastarlåda
Spad- och spetthållare
Radiostyrning
Järnvägsutrustning
Kranfäste i lastare inkl Palfinger kran 18502SH
Liftprogram; LIFT 2200, LIFT 2200 LWI, LIFT 2000, LIFT 1420
Banddrift
Skopsortiment

HUDDIG 1260D

HUVUDSAKLIGA MÅTT

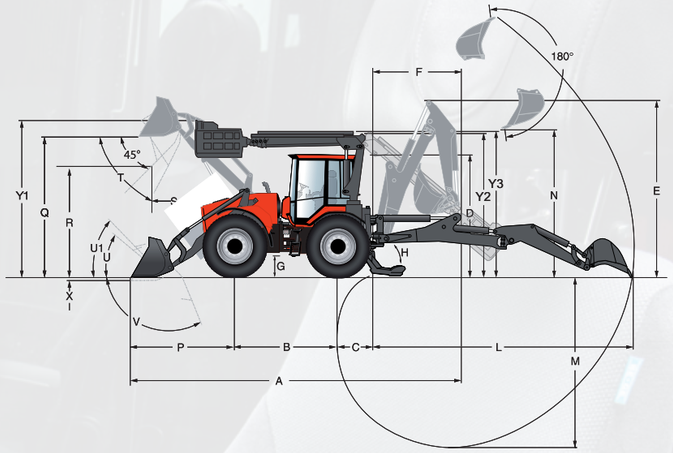

Måttuppgifter standardutrustad

A	Transportlängd	8 630 mm
B	Hjulbas	2 600 mm
C	Överhäng grävare	1 100 mm
D	Höjd över hytt	3 110 mm
E	Transporthöjd grävare	4 380 mm
F	Transportlängd grävare	2 300 mm
G	Frigångshöjd	515 mm
H	Frigångsvinkel stödben	32°
I	Bredd stödben max	3 700 mm
	Bredd stödben park.läge	2 460 mm
J	Bredd frontskopa	2 600 mm
K	Bredd över hjul	2 600 mm
r1	Svängradie utsida skopa	6 288 mm
r2	Svängradie utsida hjul	5 760 mm

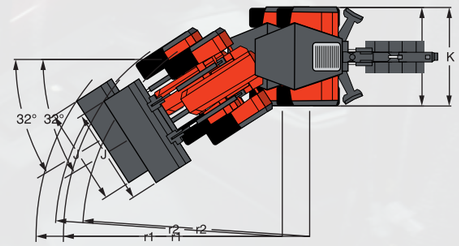

Grävaggregat

L	Räckvidd	6 530 mm
M	Grävdjup	4 900 mm
N	Lasthöjd	3 770 mm
O	Grävbredd	4 200 mm

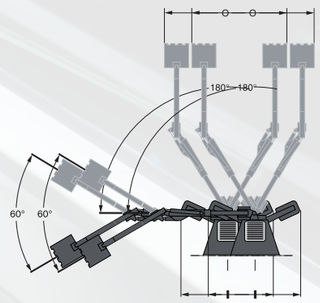

Lastaggregat

P	Räckvidd	2 630 mm
Q	Lyfthöjd plan skopa	3 500 mm
R	Lasthöjd 45° tippad skopa	2 690 mm
S	Räckvidd 45° tippvinkel	1 030 mm
T	Max tippvinkel	63°
U	Lastvinkel	40°
U1	Lastvinkel i bärläge	46°
V	Tippvinkel markplan	112°
X	Schaktdjup	90 mm

Lift

Y1	Höjd över korg i transportläge	3 975 - 4 073 mm
Y2	Höjd över arm i nedfällt läge	3 570 - 3 873 mm
Y3	Höjd över arm i transportläge	3 840 - 4 003 mm

Vikt

Bruttovikt standardutförande inkl skopor	13 200 kg
Bruttovikt max	18 000 kg

TEKNISKA DATA

Motor

Modell	Cummins QSB6,7 EU Steg IV / EPA Tier 4 Final
Typ	6-cylindrig vätskekyld, turboladdad, laddluftkyld fyrtakt dieselmotor. Tändningsföljd 1-5-3-6-2-4
Bränsle	Diesel
Slagvolym	6,7 liter
Effekt	116 kW (157 hk) vid 1900 r/min
Vridmoment	662 Nm @ 1100 rpm

Transmission

Typ	Hydrostatisk med variabel pump och motor, båda av axialkolvtyp. Växellåda med låg- och högväxel. Hjulaxlar med navreduktion.
Oljevolym hydrostat	Tank 16 liter, totalt 25 liter
Växellåda	ZF/2HL 290 Tvåväxlad (hög/låg). Växlingsbar under drift.
Hjulaxlar	Konisk vinkelväxel med automatisk differentialbroms av lamelltyp, navreduktioner av planetväxeltyp.
Hastighet	MRED 1 Låg 0-10 km/h, Hög 0-40 km/h MRED 2 Låg 0-10 km/h, Hög 0-30 km/h

Bromssystem

Färdbroms	2-krets bromssystem med två ackumulatorer. Våta lamellbromsar på alla hjul, proportionellt manövrerade med hydraulisk servo.
Reservbroms	En av färdbromsens två kretsar alternativt parkeringsbromsen.
Grävbroms	Automatisk ansättning av färdbroms när växelväljaren är i läge neutral och maskinen står stilla. (Automatiken är urkopplingsbar).
Parkeringsbroms	Elmanövrerad lamellbroms i växellådan. (Mekaniskt negativ bromsverkan).

Hjulutrustning

Standard	Trelleborg (klack) 620/60x34	Bredd över hjul 2600 mm
Alternativ	Trelleborg (twin) 600/65x34 SB	Bredd över hjul 2600 mm
	Trelleborg (twin) TM2000 620/75x26	Bredd över hjul 2600 mm
	Nokian TRI HD 580/65x34	Bredd över hjul 2600 mm
	Nokian 600/65x34 SB	Bredd över hjul 2600 mm
	GoodYear GP-4D 23,5 R25	Bredd över hjul 2600 mm

Alternativa fälgar finns till maskin försedd med rälskörningsutrustning.

Styrsystem

Typ	Hydrostatisk midjestyrning. Två dubbelverkande hydraulcylindrar i bakramen.
Manöverdon	Ratt: Manuellt manövrerad orbitrol med proportionell funktion. Ca 5,5 (2000°) rattvarv mellan ytterlägena. Spak: Elektriskt manövrerad ventil med proportionell funktion. Spakfunktionen är även beroende av fordonshastigheten på så vis att styrhastigheten minskar med ökad fordonshastighet.
Styrvinkel	± 32°
Rampendling	± 8°
Bildskärm / display	10” TFT-färgskärm med pekfunktion

HUDDIG 1260D

TEKNISKA DATA

Elsystem

Systemspänning	24 V
Generator	Växelström 100 A
Batteri	2 st seriekopplade 12 V, 100 Ah

Arbetshydraulik

Typ	Lastkännande (LS) med två variabla axialkolvpumpar.
Pump 1	Variabel axialkolvpump med deplacementet 60 cm³ monterad på pump-fördelningslådan och försörjer följande funktioner: - Orbitrolstyrning (prioriterad) - Bromssystem (prioriterad) - Lastaraggregat - Grävaggregat - Spakstyrning - Hydraulmotoruttag
Pump 2	Variabel axialkolvpump med deplacementet 100 cm³ effektreglerad, monterad på växellådan och försörjer följande funktioner: - Lastaraggregat - Grävaggregat - Hydraulmotoruttag
Max arbetstryck	Standard 23 MPa (233 bar) / Boost 26 MPa (260 bar)
Nominellt maxflöde	175 liter / min @ 1000 rpm 260 liter / min @ 1500 rpm 350 liter / min @ 2000 rpm
Dubbelverkande uttag	1: max 50 l/min 2: max 90 l/min 3: max 90 l/min 4: max 90 l/min
Enkelverkande uttag	1: max 90 l/min 2: max 170 l/min @ >1000 rpm

Grävaggregat

Brytkraft i skopskär	103 kN(10300 kp)	Räckvidd	6530 mm
Grävkraft i skopbult	63 kN (6300 kp)	Grävdjup	4900 mm
Lyftkraft vid max utligg	19,1 kN (1910 kp)	Skopvinkel	180°
Max svängmoment	37 kNm (3700 kpm)	Svängvinkel	180°
Rekommenderad skopvolym	350 - 450 liter		

Lastaraggregat

Brytkraft i skopskär	60 kN (6000 kp)	Lyfthöjd	3,5 m
Lyftkraft full höjd	61,5 kN (6150 kp)	Brytvinkel i markplan	40°
Lyftkraft i markplan	55,0 kN (5500 kp)	Brytvinkel i bärläge	46°
Rekommenderad skopvolym	1000 - 3000 liter	Tippvinkel	63°

Dragkraft

Lågväxel	112,9 kN
Högväxel	27,5 kN

Miljöförhållanden

Temperaturområde	Omgivande lufttemperatur -25°C till +46°C
Buller	Enligt EG-direkt 2000/14/EG (eng 2000/14/EC) - Uppmätt ljudeffektnivå 98 dB(A) - Garanterad ljudeffektnivå 101 dB(A) - Invändig ljudtrycksnivå 69 dB(A), ISO 6396
Vibrationer	Enligt EG-direkt 2002/44/EG (eng 2002/44/EC) - Hand/Arm vibrationsnivå <2,5 m/s² A(8), ISO 5349 - Helkropps vibrationsnivå <0,5 m/s² A(8), ISO 2631

HUDDIG 1260D

huddig.com

facebok.com/huddig

linkedin.com/company/huddig-ab

youtube.com/huddig

instagram.com/huddigofficial

twitter.com/huddig

issuu.com/huddig

801526SE C