HUDDIG 1260E

HUDDIG

JOPA PARHAASTA VOI TULLA ENTISTÄKIN PAREMPI

Meillä Huddigilla on aina pyrkimyksenä tehdä parhaasta vieläkin parempi. Uusi HUDDIG 1260E -mallimme on asiantuntevan henkilöstömme toteuttaman monivuotisen kehitys-, parannus-, testaus- ja analysointityön tulos.

Uudella HUDDIG 1260E:llä otamme suuren askeleen tulevaisuuteen. Suuri osa sen teknologiasta on peräisin Tigon Technology -tulevaisuuskonseptistamme, joka on saanut runsaasti kehuja niin kotimaassa kuin kansainvälisesti.

Uusi koneemme on varustettu entistä voimakkaammalla moottorilla, huippunopealla ohjausjärjestelmällä ja monilla muilla jännittävillä innovaatioilla. Olemme vakuuttuneita siitä, että se saavuttaa markkinoilla yhtä vahvan aseman kuin aiemmat mallimme.

Tämä on HUDDIG 1260E.

Lars Lindahl, Huddigin toimitusjohtaja

SSP58X
HUDIG 1850E

HUDDIG 1260E
ROTOTILT
INDUSTRIAL TRACTOR

KAUPUNKI-RAKENTAMISEN MAHDOLLISTAJA

Rajallinen tila, korkeat turvallisuusvaatimukset, nopeat siirtymiset paikasta toiseen, eli useita erityyppisiä työtehtäviä saman päivän aikana. Työskentely kaupunki- ja puistoympäristöissä, asuinalueilla ja vilkkaasti liikennöidyillä teillä edellyttää sekä erityistä konetta että ammattitaitoista kuljettajaa: paras valinta työpariksesi on tällöin HUDDIG CITY 1260E.

POIKKEUKSELLISEN JOUSTAVA JA YLIVOIMAISEN TEHOKAS

HUDDIG CITY 1260E on monikäyttöinen kaivurikuormaaja, joka soveltuu erityisesti kaupunkiympäristöihin. Se voidaan varustaa monilla erilaisilla lisälaitteilla, jotka takaavat monikäyttöisyyden ja tehokkuuden.

Runko-ohjauksella varustetun rakenteen ansiosta työskentely on helppoa myös ahtaissa paikoissa, kuten puistojen kävelyteillä, kaduilla, asuinalueilla ja moottoriteiden varsilla.

Kokonaistaloudellisuus ja todistettu käyttövarmuus takaavat, että HUDDIG CITY 1260E on paras investointisi vuosiksi eteenpäin.

HUDDIG CITY 1260E:N EDUT

- Runko-ohjauksella varustettu rakenne mahdollistaa pienen kääntösäteen ja ketterän ohjauksen.
- Voimakas kuormain ja kaivuvarsi erilaisten materiaalien nopeaan siirtämiseen.
- Tehokas 6,7 litran Cummins-dieselmoottori nopeaan siirtymiseen työtehtävästä toiseen.
- Runkokeinunta mahdollistaa kaikkien neljän pyörän pysymisen maassa myös epätasaisilla alustoilla.
- Edistyksellinen hydrauliikka mahdollistaa sekä voimaa että tarkkuutta edellyttävien töiden suorittamisen.
- Radio-ohjauksen avulla voit ohjata koneen toimintoja ohjaamon ulkopuolella.
- Laaja lisävarustevalikoima tekee koneesta täydellisen urakointikoneen.
- Koneella voidaan tehdä laskutettavaa työtä ympäri vuoden monilla eri käyttöalueilla.
- Lue lisää HUDDIG CITY:stä osoitteessa huddig.com/city.

EER68H
50

CABLE

RAKENNAMME INFRASTRUKTUURIA

Linjatyöt kuuluvat urakointialan vaikeimpiin ja haastavimpiin töihin. Vaikeapääsyisiin paikkoihin siirtyminen, ääriolosuhteissa työskentely ja erittäin tiukat turvallisuusvaatimukset edellyttävät voimakasta, joustavaa ja turvallista konetta. HUDDIG CABLE 1260E on kone, joka avaa tien uudelle infrastruktuurille kaikkialla maailmassa.

HUDDIG 1260E
50

RAKENNETTU SELVIYTYMÄÄN JOKA SÄÄSSÄ JA MAASTOSSA

Uusi HUDDIG CABLE 1260E on ainoa linjatöissä tarvitsemasi kone. Se pystyy selviytymään useista tehtävistä, joihin muuten tarvittaisiin useampia koneita ja kuljettajia.

HUDDIG on ihanteellinen linjatöihin useasta eri syystä. Se tarjoaa kaapeliauraukseen tarvittavan voiman sekä ketteryyden, jota tarvitaan, kun kaapelit asennetaan auraamalla teiden varsille tai varovaisuutta vaativille alueille. HUDDIG-koneeseen on myös saatavilla monia lisälaitteita, jotka tekevät eri työtehtävien suorittamisesta helppoa.

HUDDIG on rakennettu kestämään kovaa työtä ympäri vuorokauden ja läpi vuoden. Se on älykäs, ketterä ja joustava - eli kehitetty selviytymään työtehtävistä vaativassa ilmastossa ja äärimmäisissä olosuhteissa.

HUDDIG CABLE 1260E:N EDUT

- Hydrostaattinen voimansiirto varmistaa tasaisen kulun ja säilyttää vetovoiman.
- Kaikki henkilönostimet on sertifioitu uuden ISO 13849 -koneturvallisuusstandardin mukaisesti.
- Uusi, portaattomalla tasauksella varustettu työskentelykori 1420B- ja 2000B-nostimiin.
- Ainutlaatuiset ajo-ominaisuudet mahdollistavat työskentelyn lähes kaikentyyppisissä maastoissa.
- Voimakas kaivulaite kaivamiseen ja pylväiden käsittelyyn.
- Uusi ohjausjärjestelmä sekä ohjaamossa että korissa uusissa B-mallin henkilönostimissa.
- Kuormain on täydennettävissä Palfinger-nosturilla.
- Markkinoilla on saatavilla lukuisia lisälaitteita, joiden avulla voit luoda täydellisen kokonaisuuden kaapeliauraukseen, linjanrakennukseen tai -purkuun.
- Lue lisää HUDDIG CABLE:sta osoitteessa huddig.com/cable.

HUDDIG
STAFFARE AB
LIFT 2000
53

RAIL

RAKENNAMME RAUTATEITÄ

Toimivien rautateiden merkitys kasvaa jatkuvasti yhteiskunnassamme, joten ratatöissä vaaditaan entistä tehokkaampia koneita ja työskentelytapoja. Ratatyöt tehdään usein nopealla aikataululla, joten vaatimukset ja määräykset ovat niissä tiukat – ei vain turvallisuuden suhteen vaan myös monilla muilla osa-alueilla. HUDDIG RAIL 1260E osoittaa kerta toisensa jälkeen, että se on täydellinen kone turvalliseen, tehokkaaseen ja nopeaan radan rakentamiseen ja kunnossapitoon.

TEHOKKUUS TÄYSIN UUDELLA TASOLLA

HUDDIG RAIL 1260E voi korvata yksin monet rautateiden rakentamisessa ja kunnossapidossa perinteisesti käytetyt koneet. Tämän mahdollistaa laaja lisälaitevalikoima, kuten esimerkiksi ratapölkkyjen vaihtaja, 2000B-henkilönostin tai rataharja.

Kone tarjoaa kuljettajalle ergonomisen työympäristön, joka on kehitetty kuljettajalähtöisesti. Istuinpaikka, hallintavipujen muotoilu ja koneen toimintojen säätö sekä niiden käyttö on suunniteltu sinua ajatellen. Konsoleissa olevilla viidellä ohjelmoitavalla toimintopainikkeella voit siirtää tärkeät toiminnot sormien ulottuville.

HUDDIG RAIL 1260E:N EDUT

- Runko-ohjauksen ja runkokeinunnan ansiosta voit ajaa koneen nopeasti ja ketterästi kiskoille ja sieltä pois.
- 6-sylinterinen, 6,7 litran moottori tarjoaa pitkään tehokkaita ja luotettavia käyttötunteja.
- Kun koneeseen asennetaan 1420B- tai 2000B-henkilönostin, sillä voidaan suorittaa entistäkin useampia työtehtäviä.
- Vetävät, vapautustoiminnolla varustetut kiskopyörät lisäävät tehokkuutta töissä, joissa edellytetään suurempaa kitkaa.
- Edistyksellinen hydrauliikka mahdollistaa sekä voimaa että tarkkuutta vaativien töiden suorittamisen.
- Itse kehittämämme integroitu RCI (Rated Capacity Indicator) -varoitusjärjestelmä varoittaa ja pysäyttää kaivulaitteen, jos kone on vaarassa kaatua.
- Kone voidaan varustaa monilla erilaisilla rautateiden kunnossapidossa tarvittavilla työlaitteilla, kuten ratapölkkyjen vaihtajalla.
- Lue lisää HUDDIG RAIL:stä osoitteessa huddig.com/rail.

LIFT 2000B
HUDDIG 1250E
53
RAIL
Gripen025

HUDDIG 1260E

VAKIOVARUSTEET

Ohjaamo

Kallistettava ohjaamo
Tummennetut ikkunat
Avattava kattoikkuna turvalasia
BeGe-kuljettajanistuin
Avattavat sivuikkunat
Avattava takaikkuna
8-toimiset minivivut, taustavalaistut konsolien painikkeet
Ensiapulaukku
Taustapeilit: 2 sisä- ja 2 ulkopuolista
Valettu lattiamatto
Palonsammutin, 6 kg
Häikäisysuoja edessä ja takana
Lasiin upotettu GSM-antenni
Automaattinen ilmastointilaite
CD-soitin ja radio 2 kaiuttimella
Moottorin-/ohjaamonlämmitysliitäntä
Vakionopeudensäädin*

Valot

LED-työvalo TYRI 1010-4000eL, 2 edessä ja 2 takana*
Varoitusmajakka, taitettava kiinnitys
Automaattinen sisävalaistus
Automaattinen peruutusvalo

Näyttö

10 tuuman TFT-kosketusvärinäyttö
Mittarit integroitu näyttöön

Jarrujärjestelmä

2-piirinen jarrujärjestelmä
Sähkökäyttöinen seisontajarru
Automaattinen kaivurijarru

Yhdistelmäventtiili

Sähkökäyttöinen servo-ohjaus
Hydraulinen työvälinekiinnitin
Kuormaimen hydraulinen työvälinelukitus
Kelluntatila, kuormain
Letkunrikkoutumisventtiili, puomi ja kaivurivarsi
Lisähydrauliikka 90L / 170L
Kuormaajan vaimennus ja kellunta
Kuormainlaitteen kolmas hydrauliikkatoiminto

Pyörät

Trelleborg 620/60x34 palapinta

Kauhat

Kaivurikauha G85 420 L
Tasoituskauha 2,60 m

Muut

Kaksoisohjaus
Pääkatkaisin, automaattinen
Työkalusarja
Lukittava työkalulaatikko oikeassa etulokasuojassa ja ohjaamon takana
Täyspeittävä pohjapanssari
Sähköinen ohjausjärjestelmä
4 valmista työtila-asetusta
Mobiilikäyttöinen etädiagnostiikka
12 ja 24 voltin pistorasiat
LGF- tai 50 km -kilpi, luokka 2 tai luokka 1
Hydrauliikkaöljyn esilämmitysjärjestelmä
Tukijaloissa letkunrikkoutumisventtiilit
Tukijaloissa vetosilmukat
Generaattori, 100 ampeeria
Paloturvallisuuskatsastettu
Keskusvoiteluvalmius
Radio-ohjausvalmius*

**Uusi vakiovaruste*

LISÄVARUSTEET

Suorituskykyä parantavat

Useita hydrauliikkamoottoriottovaihtoehtoja
Kaksitoiminen hydrauliikan otto kahtena vaihtoehtona
Jaettu kauhan lukitus rototilt-laitetta varten
Kauhasylinterin varren suoja
Kuormaajan neljäs lisähydrauliikka toiminto
Korotettu ohjaamo
LED-työvalo TYRI 1010-4000eL useissa pakettiratkaisuissa
LED-ajovalot
Useiden valmistajien pyöräsarjoja
Mukautuva keskusvoitelu
Heavy Duty-pohjapanssarit
Momentinmuunnintila
Vettä erottava, hengittävä kuivain hydraulisäiliölle
Työhydrauliikan hienosuodatin
Hydrauliikan hetkellinen tehostus - Boost

Mukavuus

Be-Ge 7000 Air Vent istuin ilmajousituksella
Sähkölämmitteiset taustapeilit
Aurinkosuoja
Niskatuki
Lisäaskelmat
Tekstiililattiamatto
Polttoaineen täyttöpumppu, sähkötoiminen
Webasto-lämmitin GSM-käynnistyksellä

Turvallisuus ja ympäristö

Useita työvälinelukitusvaihtoehtoja, mm. turvakiinnike
Polykarbonaatti-ikkunat
LED-varoitusmajakka
Ympäristöystävällinen öljy

Muut

7-napainen perävaunupistoke takana
Vetokiinnike ml. sokka
TMA-valmius
Työkalulaatikot kuormaajan aisoissa
Lapion- ja kangenpidin
Radio-ohjaus
Rautatievarusteet 9A ja 9C
Kuormaajassa nosturikiinnitys esim. Palfinger-nosturille 18502SH
Henkilönostimet: LIFT 2200, LIFT 2200 LWI, LIFT 2000B, LIFT 1420B
Telaveto
Kauhavalikoima

TÄRKEIMMÄT MITAT

Vakiovarusteisen koneen mittatiedot

A	Kuljetuspituus	8 630 mm
B	Akseliväli	2 600 mm
C	Kaivurin ylitys	1 100 mm
D	Korkeus ohjaamon yläreunaan	3 110 mm
E	Kaivurin kuljetuskorkeus	4 380 mm
F	Kaivurin kuljetuspituus	2 300 mm
G	Maavara	515 mm
H	Maavaran kulma, tukijalat	32°
I	Tukijalkojen suurin leveys Tukijalkojen leveys pysäköintiasennossa	3 700 mm 2 460 mm
J	Etukauhan leveys	2 600 mm
K	Leveys pyörien kohdalta	2 600 mm
r1	Kääntösäde, kauhan ulkosivu	6 288 mm
r2	Kääntösäde, pyörän ulkosivu	5 760 mm

Kaivulaite

L	Ulottuvuus	6 530 mm
M	Kaivusyvyys	4 900 mm
N	Kuormauskorkeus	3 770 mm
O	Kaivuleveys	4 200 mm

Kuormainlaite

P	Ulottuvuus	2 630 mm
Q	Nostokorkeus, kauha vaakasuorassa	3 500 mm
R	Kuormauskorkeus, 45° kallistettu kauha	2 690 mm
S	Ulottuvuus 45° kallistuskulmalla	1 030 mm
T	Suurin kallistuskulma	63°
U	Kuormauskulma	40°
U1	Kuormauskulma kantoasennossa	46°
V	Kallistuskulma maan tasossa	112°
X	Kaivusyvyys	90 mm

Nostin

Y1	Korin korkeus siirtoasennossa	3 975–4 073 mm
Y2	Puomin korkeus alas lasketussa asennossa	3 570–3 873 mm
Y3	Puomin korkeus siirtoasennossa	3 840–4 003 mm

Paino

Vakiomallin bruttopaino, sis. kauhat	13 200 kg
Enimmäisbruttopaino	18 000 kg

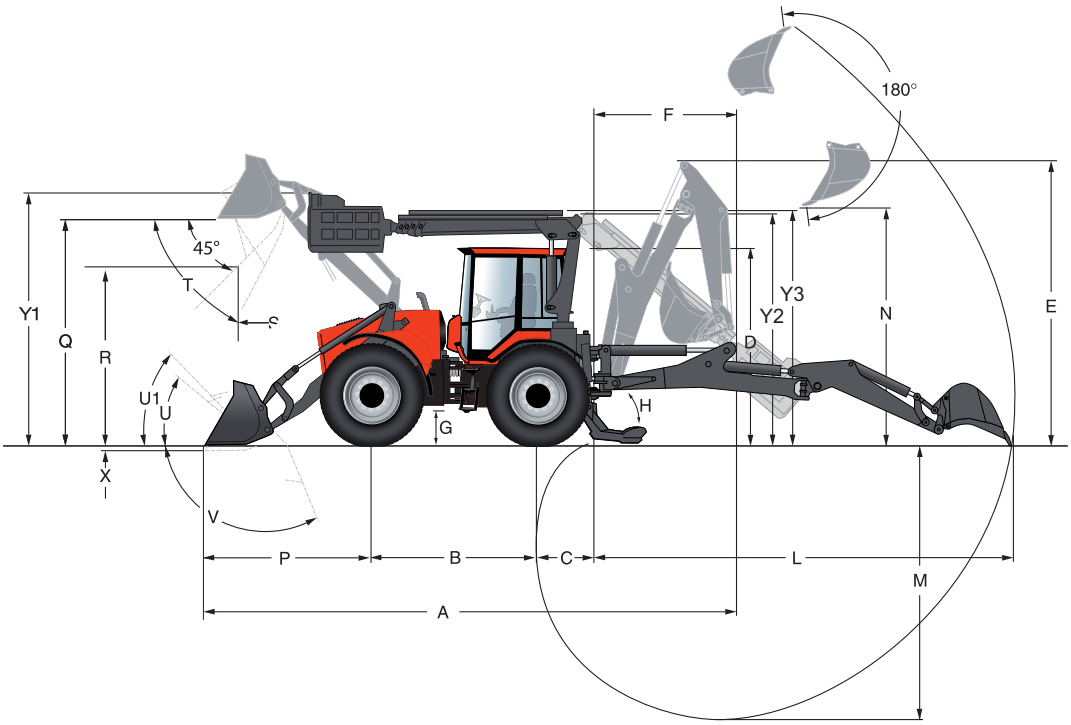

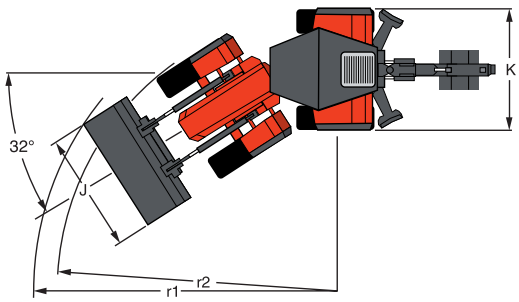

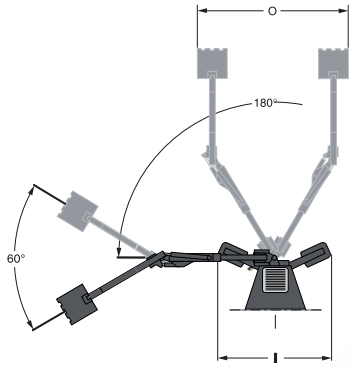

HUDDIG 1260E

TEKNISET TIEDOT

Moottori

Malli	Cummins QSB6,7 EU Vaihe V / EPA Tier 4 Final
Tyyppi	Kuusisylinterinen, nestejäähdytetty, turboahdettu, ahtoilman jäähdytyksellä varustettu nelitahtinen dieselmoottori.
	Sytytysjärjestys 1-5-3-6-2-4
Polttoaine	Dieselöljy
Iskutilavuus	6,7 litraa
Teho	116 kW (157 hv), kun 1 900 r/min
Vääntömomentti	662 Nm, kun 1 100 r/min

Voimansiirto

Tyyppi	Hydrostaattinen, jossa säätötilavuuspumppu ja moottori, aksiaalimäntätyyppiset. Hitaalla ja nopealla ajoalueella varustettu vaihteisto. Napavaihteella varustetut pyöränakselit.	
Hydrostaatin öljymäärä	Säiliö 16 litraa, yhteensä 25 litraa	
Vaihdelaatikko	ZF/2HL 290, kaksivaihteinen (nopea/hidas). Vaihdettavissa käytön aikana.	
Pyöränakselit	Kartiokulmavaihde ja automaattinen lamellityyppinen tasauspyörästön lukko, planeettatyyppiset napavaihteet.	
Nopeus	Luokan 1 moottorityökone	Hidas 0–10 km/h, nopea 0–40 km/h
	Luokan 2 moottorityökone	Hidas 0–10 km/h, nopea 0–30 km/h

Jarrujärjestelmä

Ajojarru	Kaksipiirinen jarrujärjestelmä varustettuna kahdella paineakulla. Märät lamellijarrut kaikissa pyörissä, proportionaalinen hallinta hydraulisella tehostimella.
Varajarru	Yksi ajojarrun piiri tai seisontajarru.
Kaivujarru	Ajojarru kytkeytyy automaattisesti, kun kone seisoo paikallaan. (Automatiikan voi kytkeä pois päältä.)
Seisontajarru	Sähkökäyttöinen lamellijarru vaihteistossa. (Mekaaninen negatiivinen jarrutusteho.)

Pyörät

Vakiona	Trelleborg (palapinta) 620/60x34	Leveys pyörien kohdalta 2 600 mm
Vaihtoehdot	Trelleborg (twin) 600/65x34 SB	Leveys pyörien kohdalta 2 600 mm
	Trelleborg (twin) TM2000 620/75x26	Leveys pyörien kohdalta 2 600 mm
	Nokian TRI HD 580/65x34	Leveys pyörien kohdalta 2 600 mm
	Nokian 600/65x34 SB	Leveys pyörien kohdalta 2 600 mm
	GoodYear GP-4D 23,5 R25	Leveys pyörien kohdalta 2 600 mm
	Kiskovarustuksella varustettuun koneeseen on saatavilla vaihtoehtoisia vanteita.	

Ohjausjärjestelmä

Tyyppi	Hydrostaattinen runko-ohjaus. Kaksi kaksitoimista hydraulisylinteriä takarungossa.
Hallintalaitteet	Ohjauspyörä:
	Käsikäyttöinen orbitrol proportionaalitoiminnolla. Noin 5,5 (2 000°) ohjauspyörän kierrosta ääriasentojen välillä.
	Hallintavipu:
	Sähköisesti ohjattu venttiili proportionaalitoiminnolla. Kahvan toiminta määräytyy ajoneuvon nopeuden mukaan siten, että ohjausnopeus pienenee nopeuden kasvaessa.
Ohjauskulma	± 32°
Rungon keinuliike	± 8°
Näyttö	10 tuuman TFT-kosketusvärinäyttö

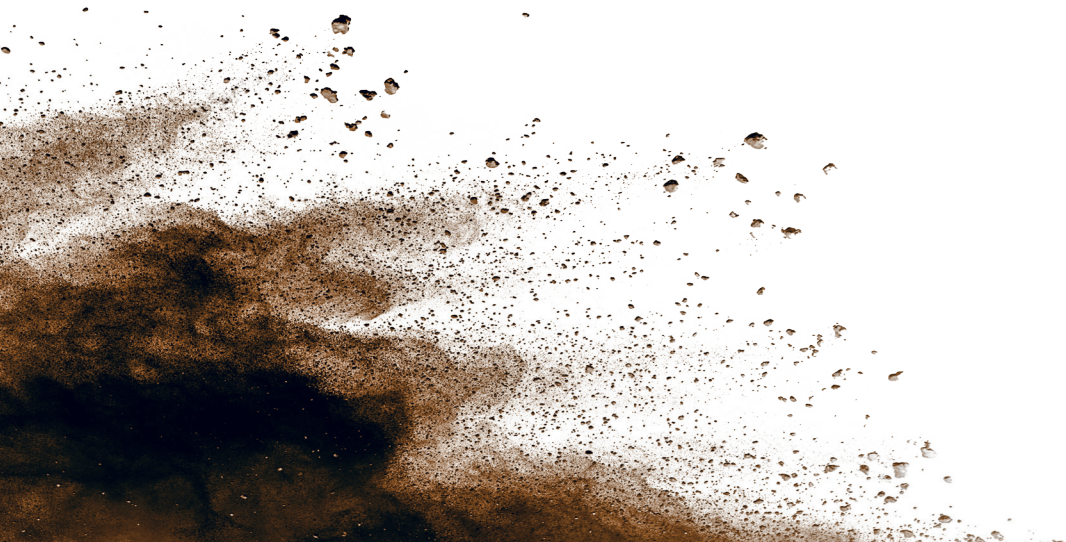

TEKNISET TIEDOT

Sähköjärjestelmä

Järjestelmän jännite	24 V
Generaattori	Vaihtovirta 100 A
Akku	2 kpl 12 V, 100 Ah sarjaan kytkettynä

Työhydrauliikka

Tyyppi	Kuorman tunnistava (LS) kahdella säätyvällä aksiaalimäntäpumpulla.
Pumppu 1	Säätyvä aksiaalimäntäpumppu, kierrostilavuus 60 cm³, liitetty pumpunjakovaihteistoon ja huolehtii seuraavista toiminnoista:
	- orbitroliohjaus (priorisoitu) - jarrujärjestelmä (priorisoitu) - kuormainlaite - kaivulaite - vipuohjaus - hydraulimoottoriliitäntä
Pumppu 2	Säätyvä aksiaalimäntäpumppu, kierrostilavuus 100 cm³, varustettu tehonsäädöllä, liitetty pumppujakovaihteistoon ja huolehtii seuraavista toiminnoista:
	- kuormainlaite - kaivulaite - hydraulimoottoriliitäntä
Suurin työpaine	Vakio 23 MPa (233 bar) / Boost 26 MPa (260 bar)
Suurin nimellisvirtaus	175 litraa/min, kun 1 000 r/min 260 litraa/min, kun 1 500 r/min 350 litraa/min, kun 2 000 r/min
Kaksitoiminen ulosotto	1: maks. 50 l/min 2: maks. 90 l/min 3: maks. 90 l/min 4: maks. 90 l/min
Yksitoiminen ulosotto	1: maks. 90 l/min 2: maks. 170 l/min, kun >1 000 r/min

Kaivulaite

Kauhanterän murtovoima	103 kN (10 300 kp)	Ulottuvuus	6 530 mm
Kaivuvoima kauhatapissa	63 kN (6 300 kp)	Kaivusyvyys	4 900 mm
Nostovoima suurimmalla ulottumalla	19,1 kN (1 910 kp)	Kauhakulma	180°
Suurin kääntömomentti	37 kNm (3 700 kpm)	Kääntökulma	180°
Suositeltu kauhan tilavuus	350–450 litraa		

Kuormainlaite

Kauhanterän murtovoima	60 kN (6 000 kp)	Nostokorkeus	3,5 m
Nostovoima täydellä korkeudella	61,5 kN (6 150 kp)	Kaivukulma maan tasossa	40°
Nostovoima maan tasossa	55,0 kN (5 500 kp)	Kaivukulma kantoasennossa	46°
Suositeltu kauhan tilavuus	1 000–3 000 litraa	Kallistuskulma	63°

Vetovoima

Hidas vaihde	112,9 kN
Nopea vaihde	27,5 kN

Käyttöolosuhteet

Lämpötila-alue	Ympäröivän ilman lämpötila -25...+46 °C	
Melutaso	EY-direktiivin 2000/14/EY (eng 2000/14/EC) mukaisesti	
	- Mitattu äänitehotaso	96 dB(A)
	- Taattu äänitehotaso	101 dB(A)
	- Sisäpuolinen äänenpainetaso	64 dB(A), ISO 6396
Tärinä	EY-direktiivin 2002/44/EY (eng 2002/44/EC) mukaisesti	
	- Käden/käsivarren tärinätaso	<2,5 m/s² A(8), ISO 5349
	- Vartalon tärinätaso	<0,5 m/s² A(8), ISO 2631

HUDDIG 1260E

huddig.com

facebok.com/huddig

linkedin.com/company/huddig-ab

youtube.com/huddig

instagram.com/huddigofficial

twitter.com/huddig

issuu.com/huddig

801812FI A